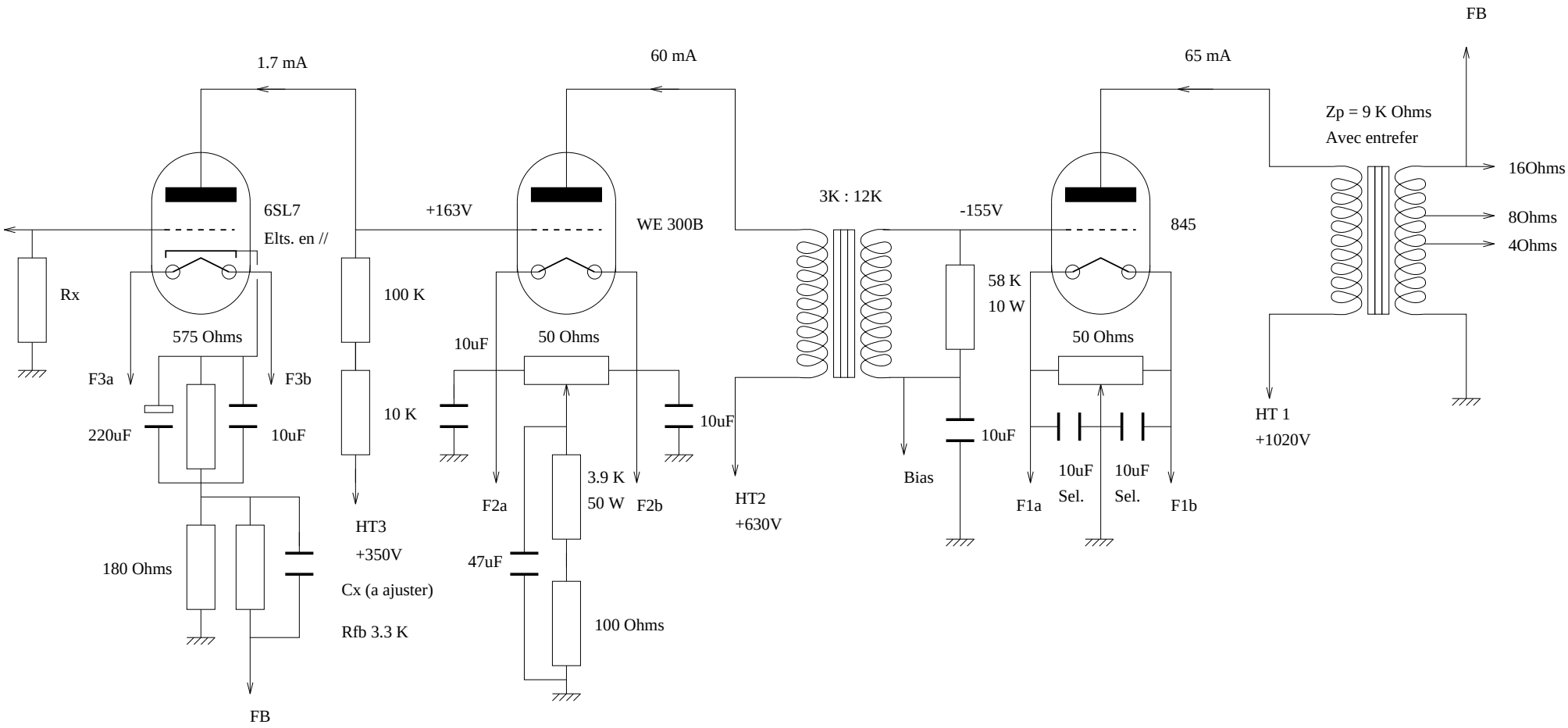

Note: La contre-reaction n'est pas necessaire et n'existe pas dans la version avec self de couplage.

De nombreux problemes d'approvisionnement pour la self de couplage (en lieu et place de la resistance de 100K, avec HT3=+170V), ce qui explique cette version a couplage resistif.